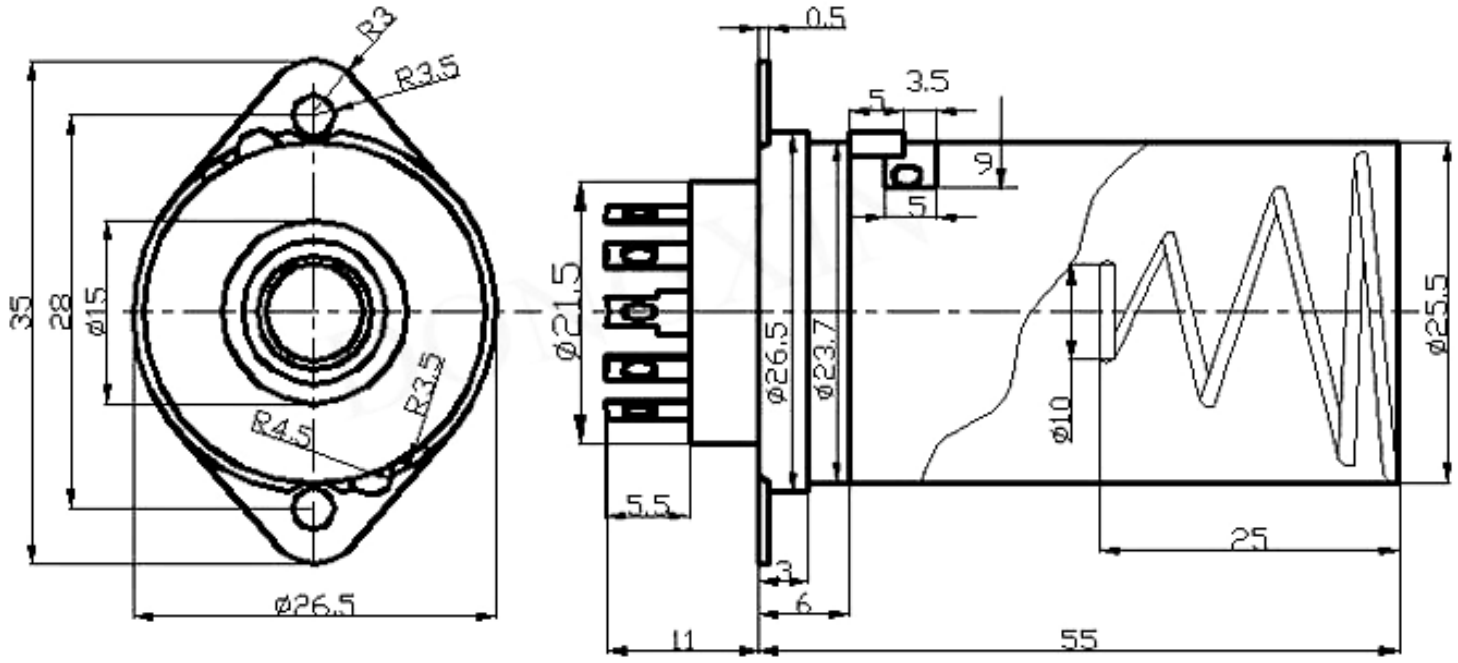
R3
R3.5
35
28
ø15
R3.5
R4.5
ø26.5
0.5
3.5
5
9
5
ø21.5
ø26.5
ø23.7
ø10
ø25.5
5.5
25
3
6
11
55