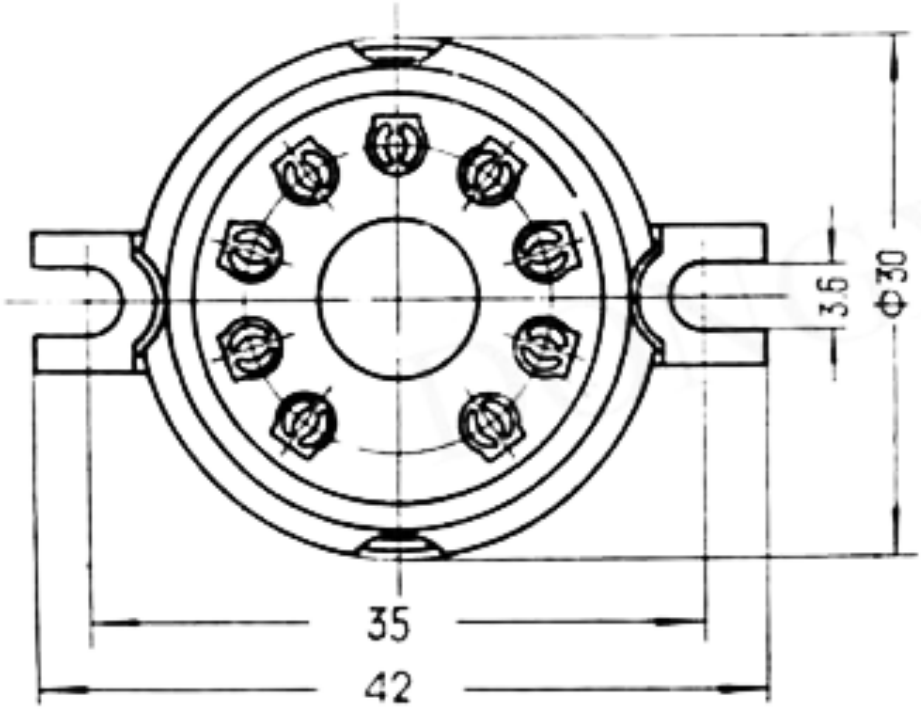
3.6
Φ30
35
42

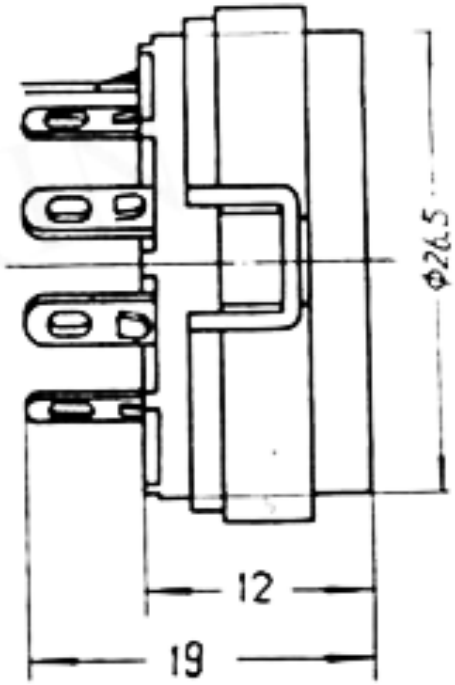
Φ26.5
12
19